PLANTA

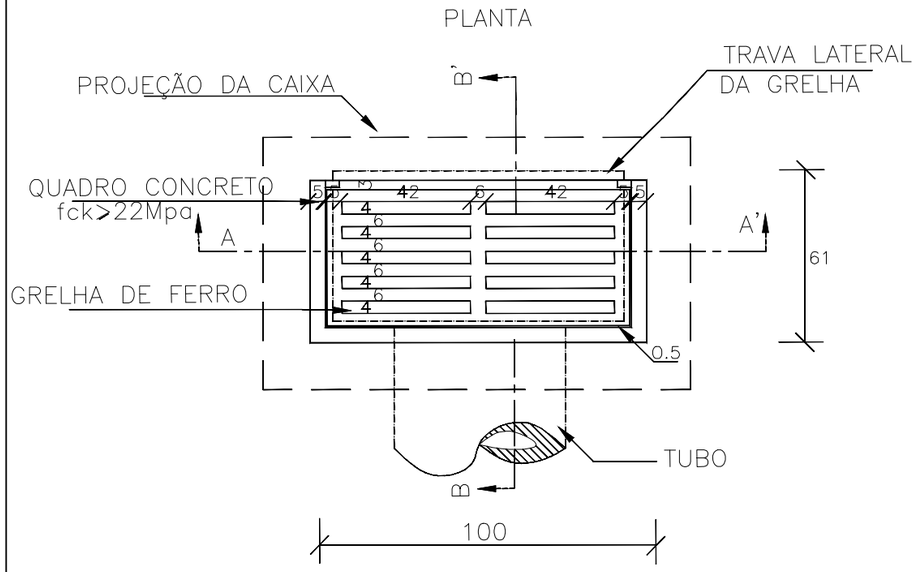

DETALHE DA BOCA DE LOBO
SEM ESCALA

CORTE BB'

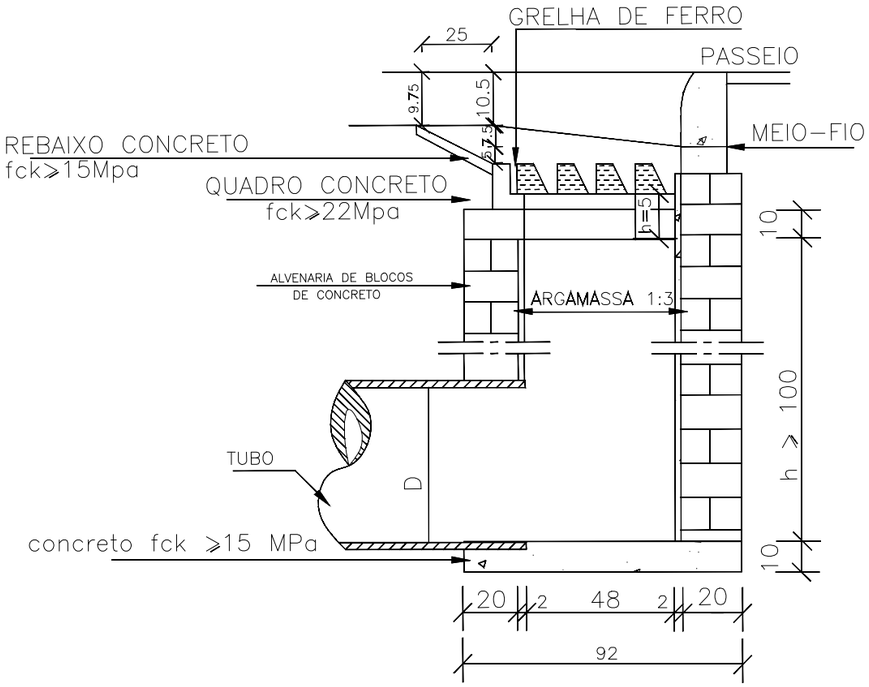

CORTE AA'

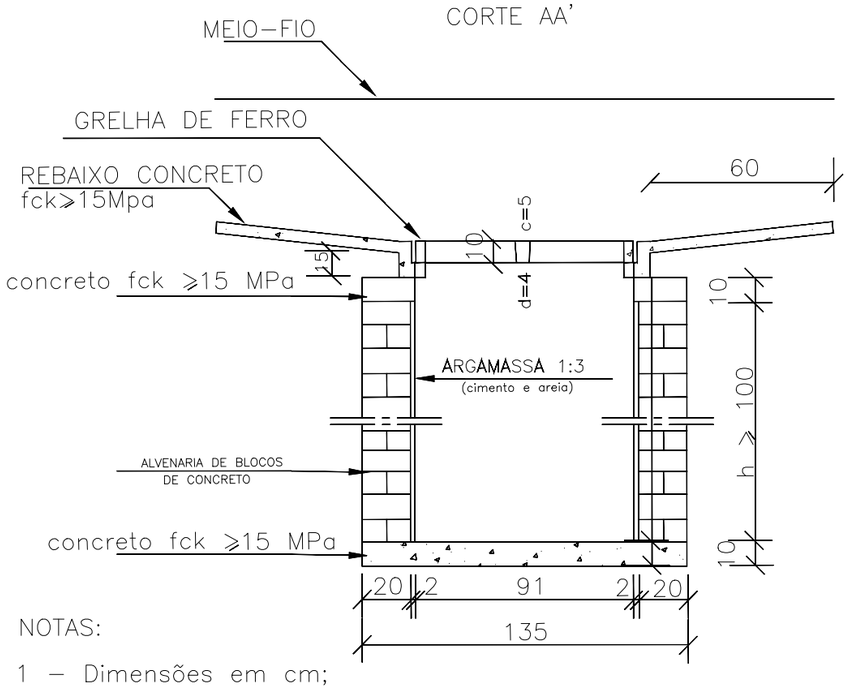

NOTAS:

1 – Dimensões em cm;

QUANTIDADES MÉDIAS PARA UMA BOCA DE LOBO E ACESSÓRIOS

CÓDIGO	h	ALVENARIA DE BLOCOS DE CONCRETO (m²)	ARGAMASSA 1:3 (m3)	FORMAS (m²)	AÇO (kg)	CONCRETO fck ≥ 15 MPa (m3)	CONCRETO fck ≥ 22 MPa (m3)
BLSG01	100	3,81	0,06	3,10	4,10	0,25	0,006
BLSG02	150	5,68	0,09	3,10	4,10	0,250	0,060
BLSG03	200	7,55	0,12	3,10	4,10	0,25	0,006

PREFEITURA MUNICIPAL DE BIGUAÇU
SECRETARIA MUNICIPAL DE PLANEJAMENTO E GESTÃO

REFERÊNCIA:
PROJETO DE PAVIMENTAÇÃO E DRENAGEM URBANA
RUA DOMINGOS DA SILVA

PROPRIETÁRIO:
PREFEITURA MUNICIPAL DE BIGUAÇU

PROJETO:
DRENAGEM

RESPONSÁVEL TÉCNICO:
FLAVIO BOTKE E SILVA:04238091990
Assinado de forma digital por FLAVIO BOTKE E SILVA:04238091990
Dados: 2021.08.03 15:53:16 -03'00'
FLÁVIO BOTKE E SILVA
ENGENHEIRO CIVIL CREA/SC 090922-3

RUA:
DOMINGOS DA SILVA

FOLHA:
7/7

DESENHO:
FLÁVIO

DATA:
JULHO/2021

ESCALA:
1:25