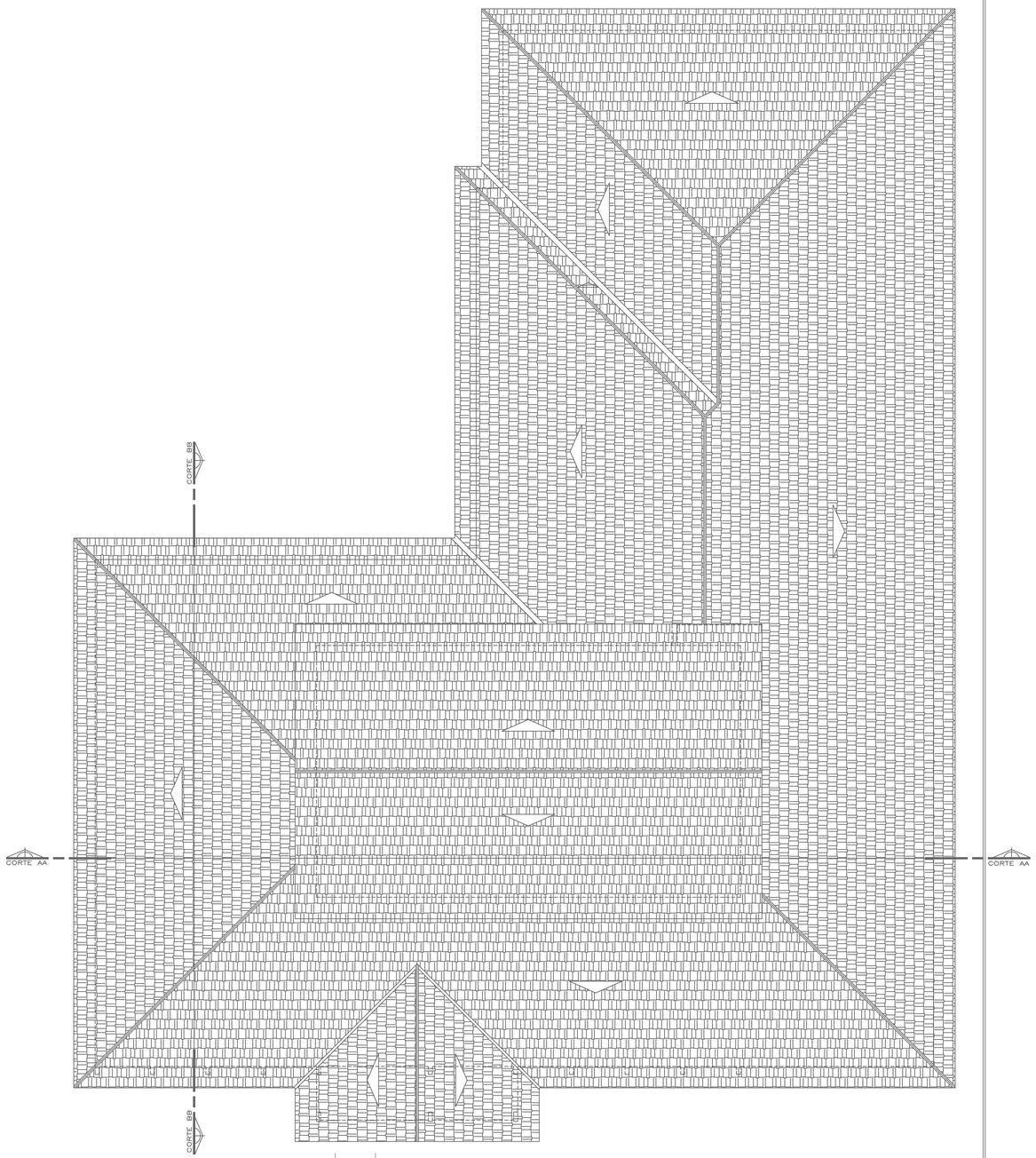

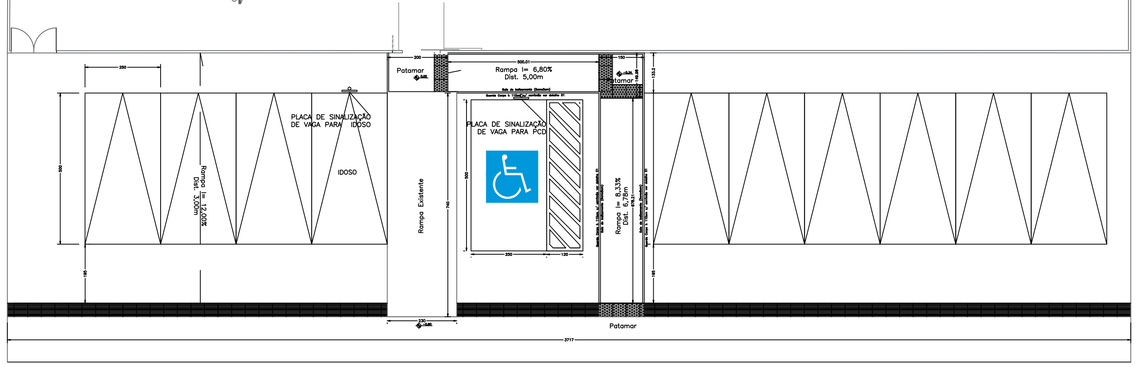

PLANTA DE LOCAÇÃO E COBERTURA
Escala 1:100

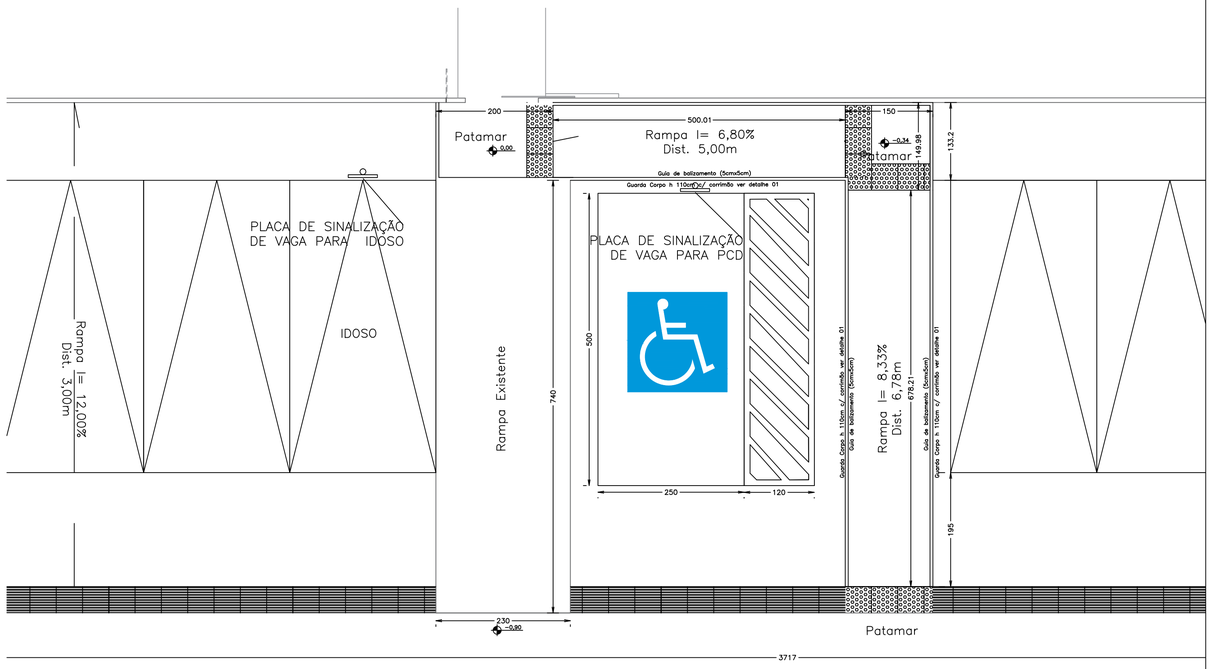

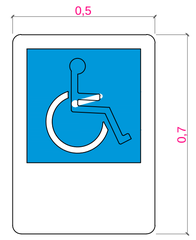

A BORDA INFERIOR DAS PLACAS INSTALADAS DEVE FICAR A UMA ALTURA LIVRE ENTRE 2,10m E 2,50m EM RELAÇÃO AO SOLO.

DETALHE 05: SINALIZAÇÃO VERTICAL DE VAGA
ESCALA = 1/10

Detalhe 01 - Guia de Balizamento

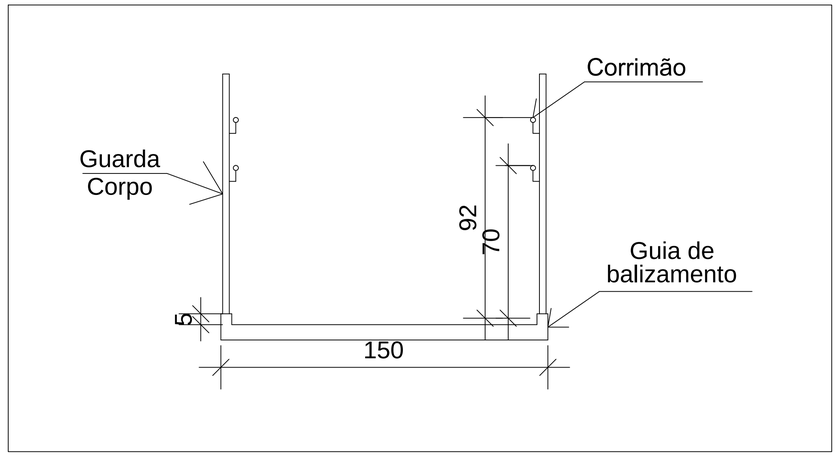

GABRIEL ANSELMO CARDOSO:03478305950

Assinado de forma digital por GABRIEL ANSELMO CARDOSO:03478305950
Dados: 2021.06.09 10:19:19 -03'00'

PREFEITURA MUNICIPAL DE BIGUAÇU
SECRETARIA MUNICIPAL DE PLANEJAMENTO E GESTÃO

PREFEITURA DE BIGUAÇU

REFERÊNCIA: **EBM MANOEL ROLDÃO DAS NEVES**

PROPRIETÁRIO: PREFEITURA MUNICIPAL DE BIGUAÇU	PROJETO: **RAMPA ACESSÍVEL**
RESPONSÁVEL TÉCNICO: GABRIEL CARDOSO, Técnico Edificações – CPF 034.783.259-50	RUA: **ESTRADA GERAL TRÊS RICHOS, S/N ENCRUZILHADA**
DESENHO: **MANUELLA**	DATA: **JUNHO/2021**
ESCALA: **INDICADA**	FOLHA: 1/9