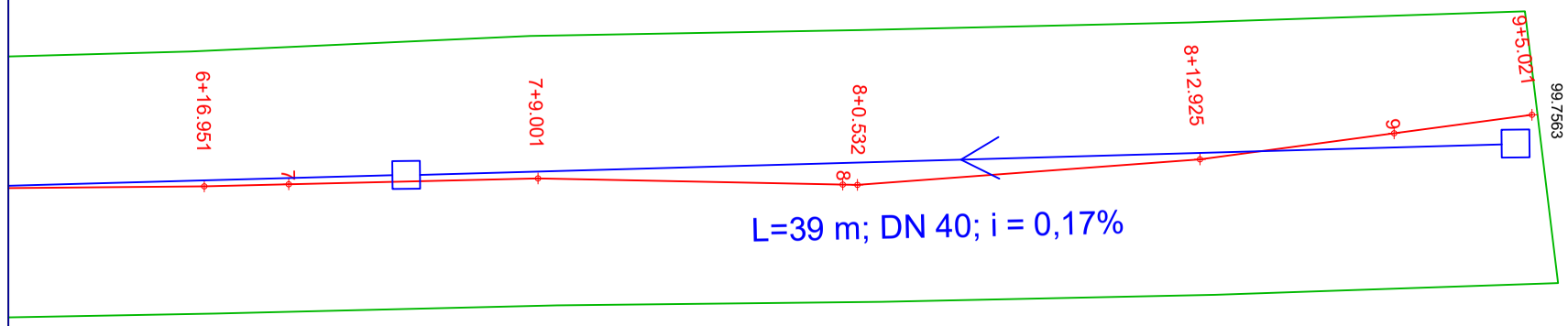

DETALHE BOCA DE LOBO SIMPLES (BLS)

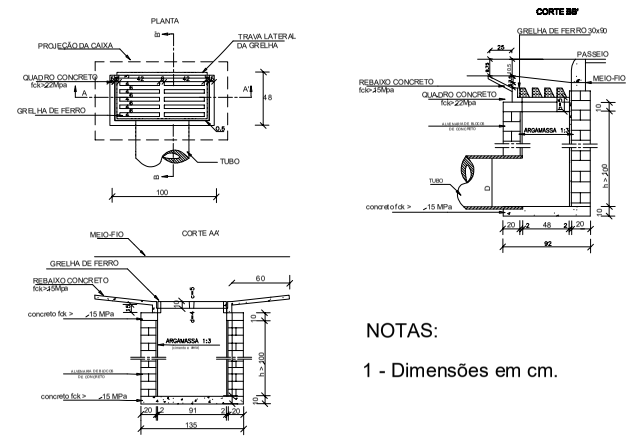

NOTAS:

1 - Dimensões em cm.

LEGENDA

- BOCA DE LOBO PROJETADA - BLSG
- BOCA DE LOBO EXISTENTE- BLSG
- TUBO DE CONCRETO

PREFEITURA MUNICIPAL DE BIGUAÇU

SECRETARIA MUNICIPAL DE PLANEJAMENTO E GESTÃO

REFERÊNCIA:

PROJETO DE PAVIMENTAÇÃO URBANA

SERVIDÃO SAIMON FELTZ DO NASCIMENTO

PROPRIETÁRIO: PREFEITURA MUNICIPAL DE BIGUAÇU	PROJETO: DRENAGEM
RESPONSÁVEL TÉCNICO: RAFAEL ROBERTO ROMAN ENGENHEIRO CIVIL CREA/SC 149661-8	RUA: SERVIDÃO SAIMON FELTZ DO NASCIMENTO
DESENHO: FERNANDA	DATA: MAIO/2022
ESCALA: 1:250	FOLHA: 3/3